SKF TMHC 110E

Instructions for use
Mode d'emploi
Bedienungsanleitung
Instrucciones de uso

Manuale d'istruzioni
Instruções de uso
使用说明书
Návod k obsluze

Prohlášení o shodě ES

My, SKF Maintenance Products, Kelvinbaan 16, 3439 MT Nieuwegein, Nizozemí tímto prohlašujeme, že výrobek:

SKF Souprava hydraulického stahováku
TMHC 110E

ke které se toto prohlášení vztahuje, je v souladu s podmínkami:
Machinery Directive 2006/42/EC a splňuje následující normy:
EN-ISO 12100, EN-ISO 4413

Nieuwegein, Nizozemí, květen 2013

CE

Sébastien David
Manager Product Development and Quality

TMHP 10E-9

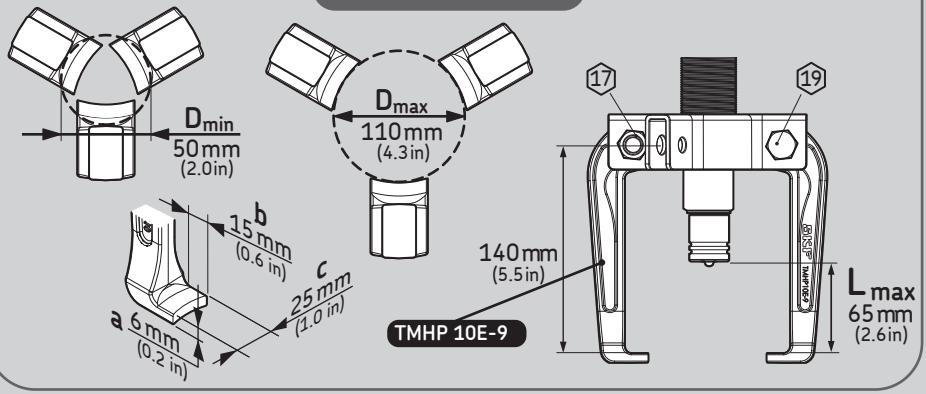

TMHP 10E-10

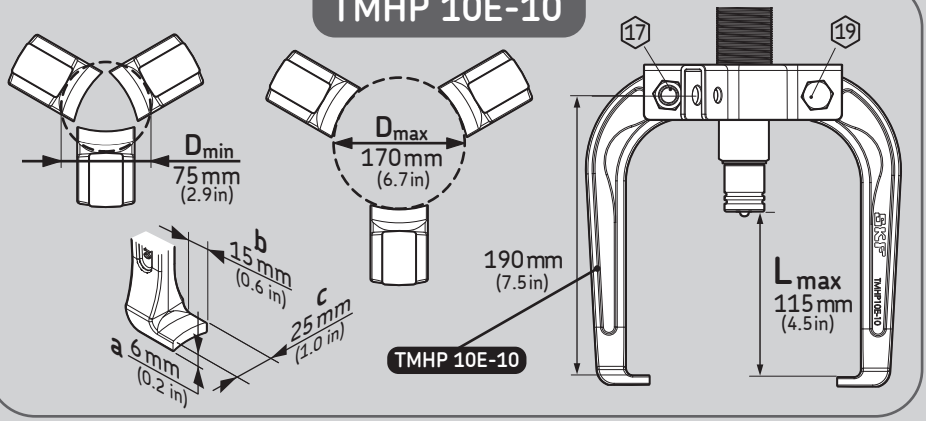

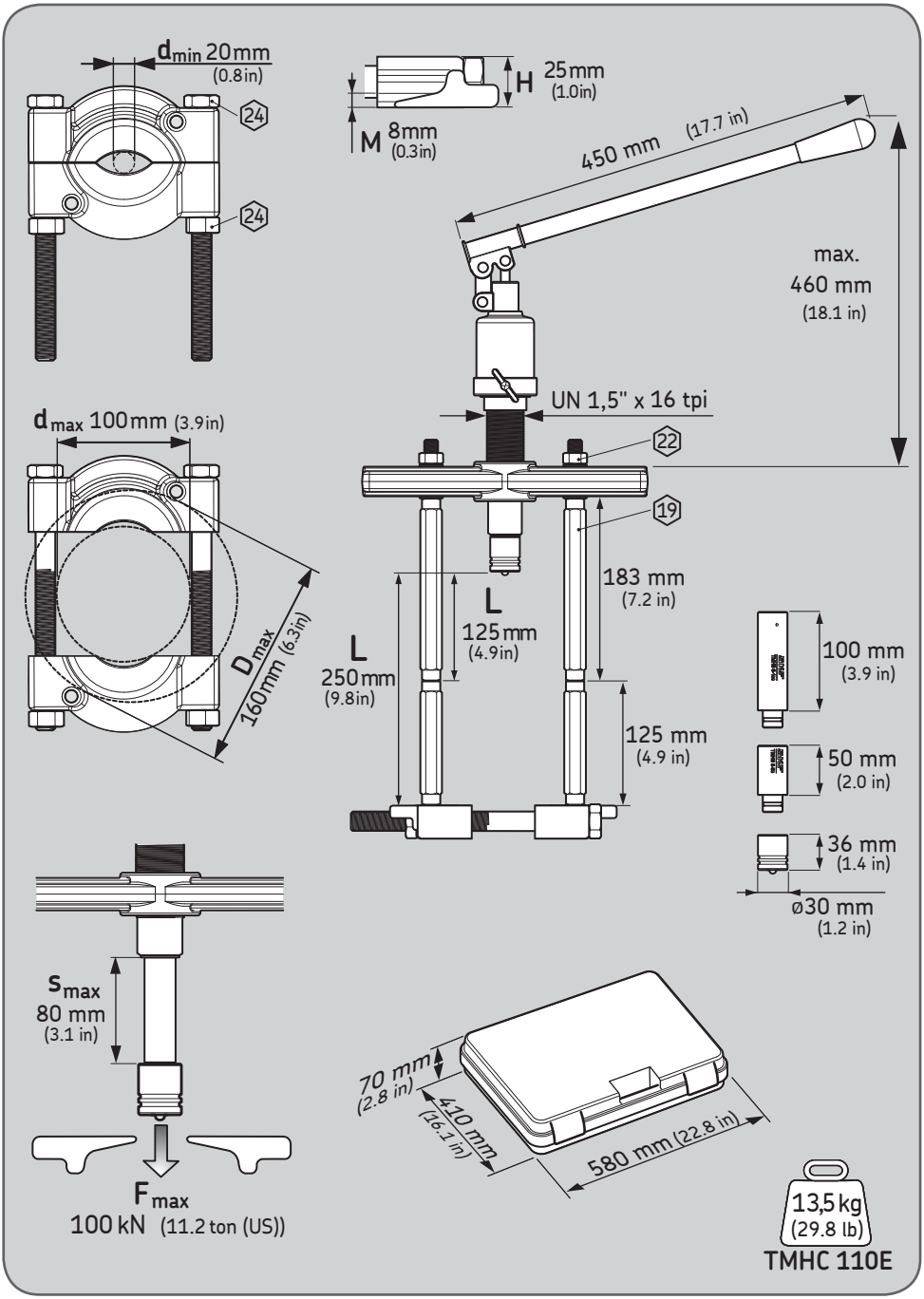
dmin 20 mm
(0.8 in)
24
24
H 25 mm
(1.0 in)
M 8 mm
(0.3 in)
450 mm (17.7 in)
max.
460 mm
(18.1 in)
UN 1,5" x 16 tpi
22
19
dmax 100 mm (3.9 in)
Dmax
160 mm (6.3 in)
183 mm
(7.2 in)
L
125 mm
(4.9 in)
L
250 mm
(9.8 in)
125 mm
(4.9 in)
100 mm
(3.9 in)
50 mm
(2.0 in)
36 mm
(1.4 in)
ø30 mm
(1.2 in)
smax
80 mm
(3.1 in)
Fmax
100 kN (11.2 ton (US))
70 mm
(2.8 in)
410 mm
(16.1 in)
580 mm (22.8 in)
13,5 kg
(29.8 lb)
TMHC 110E

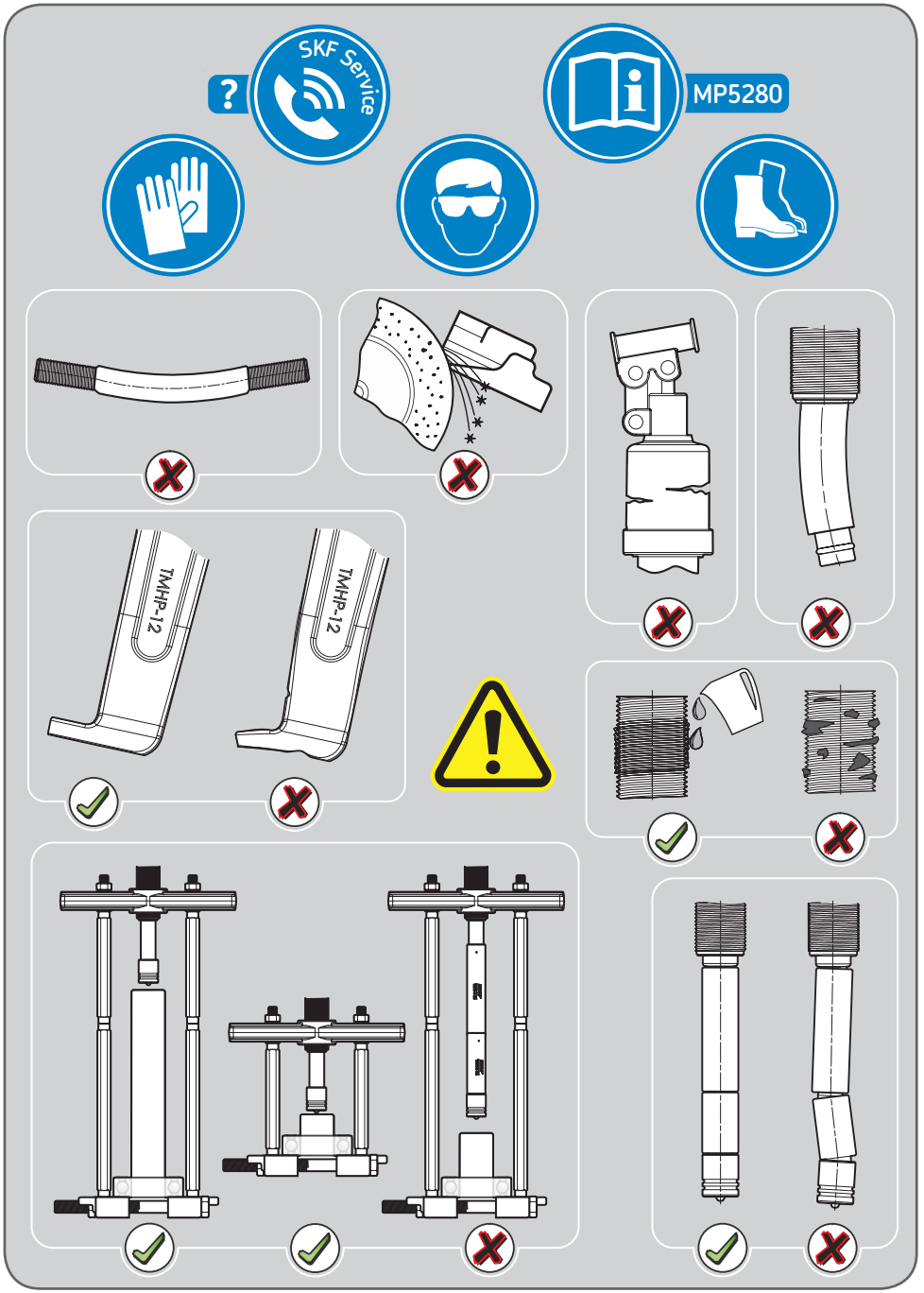
SKF Service
MP5280
TMHP-12
TMHP-12

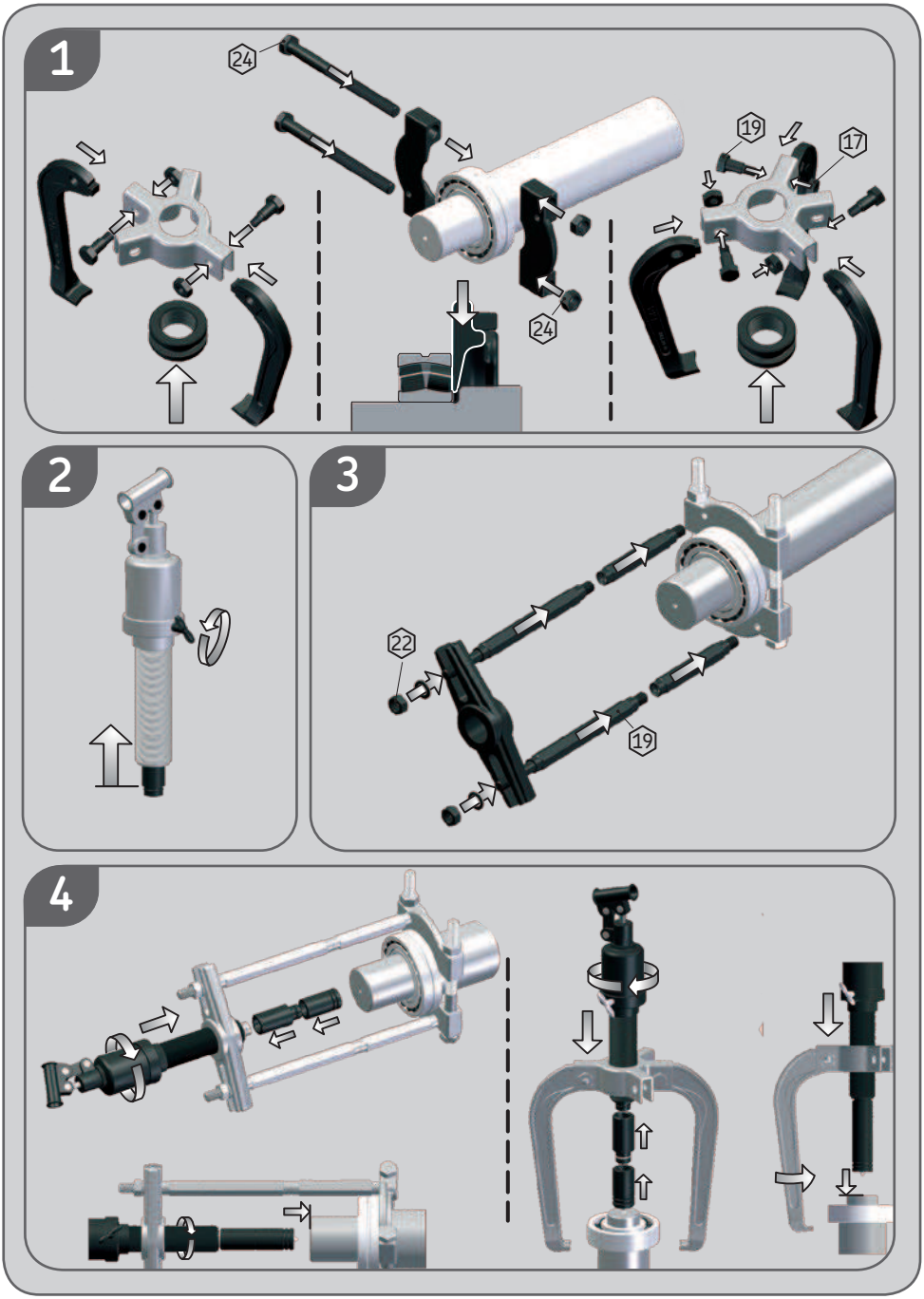
1
24
24
19
17
2
3
22
19
4

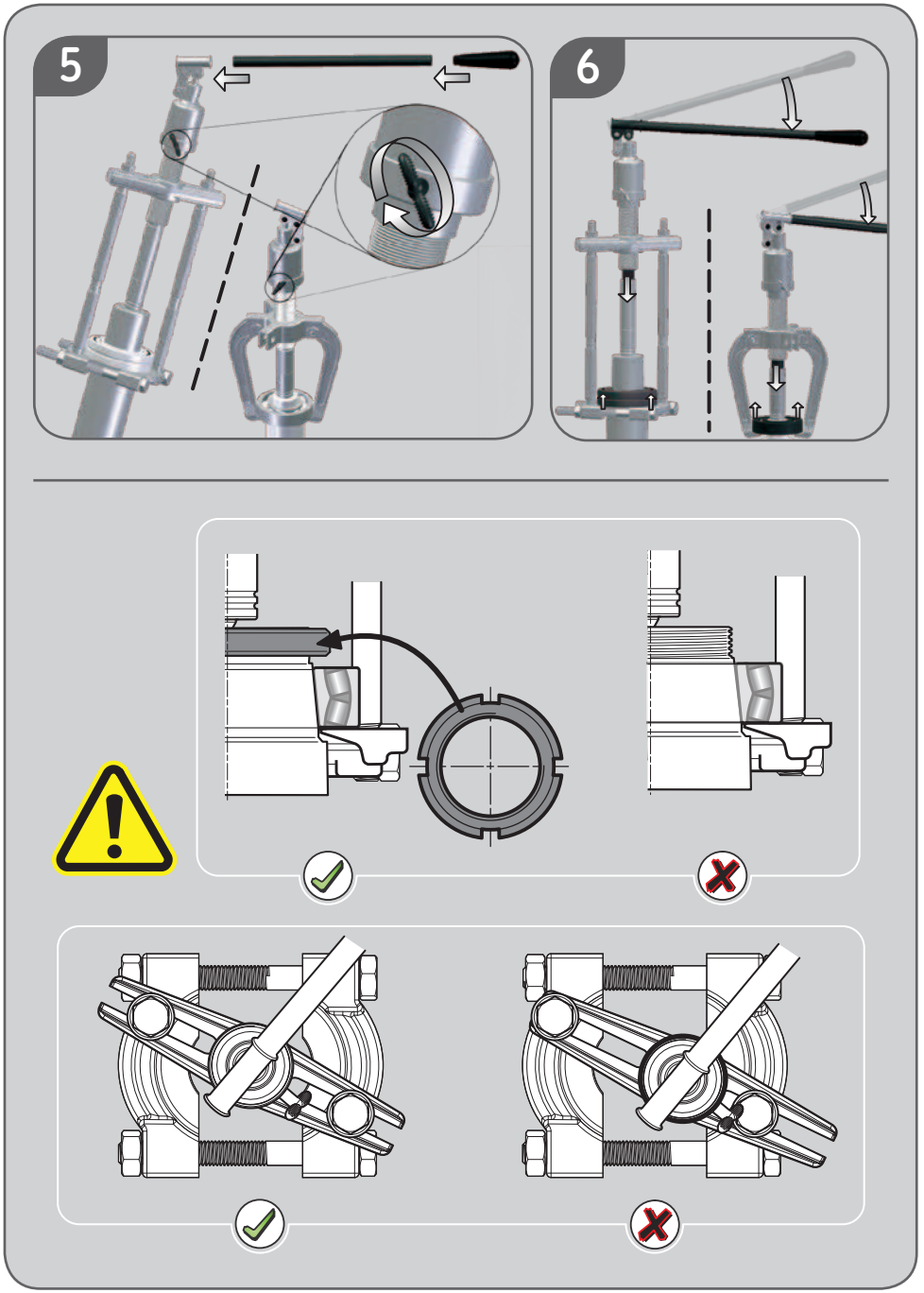
5
6

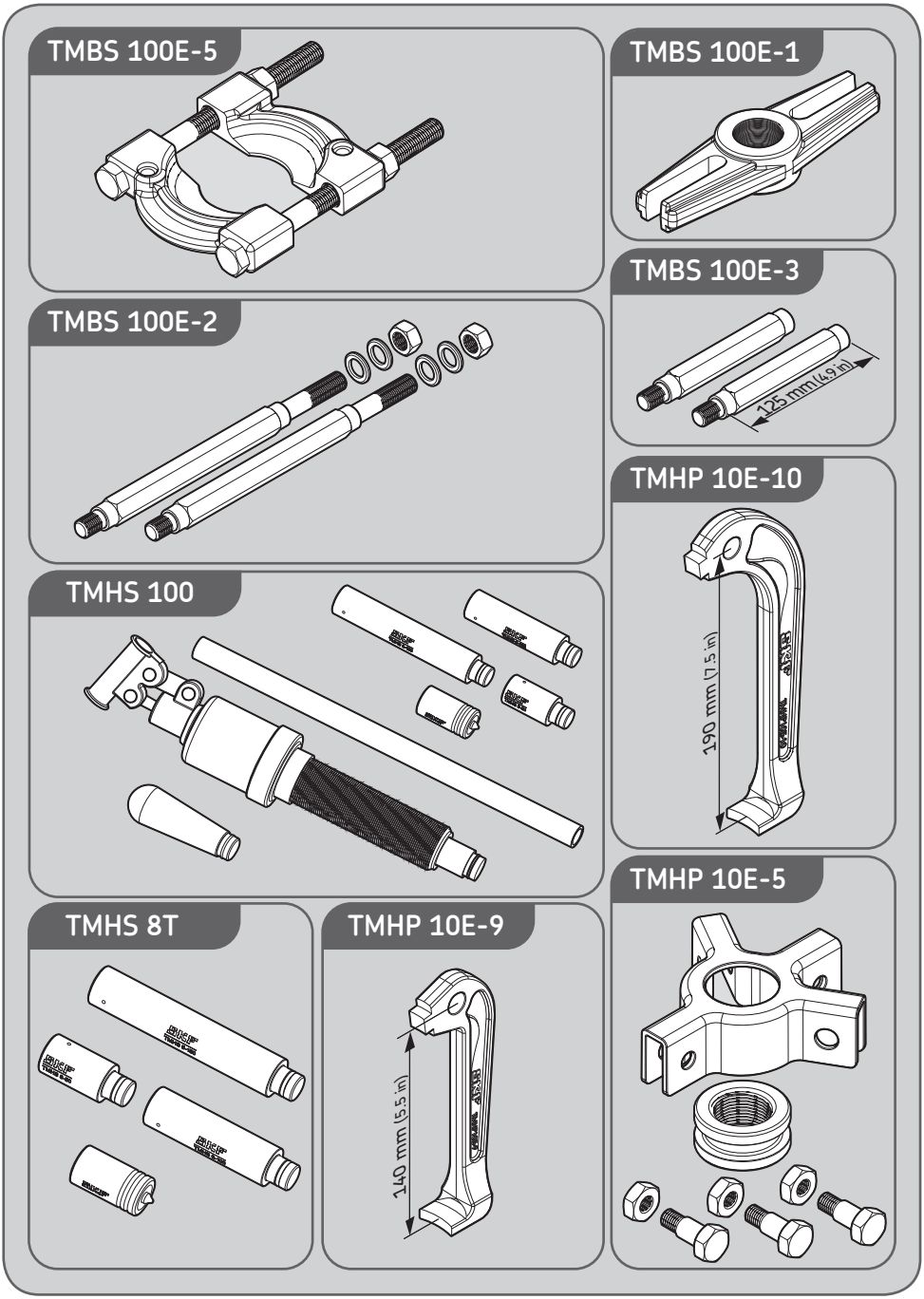
TMBS 100E-5
TMBS 100E-1
TMBS 100E-3
125 mm (4.9 in)
TMBS 100E-2
TMHP 10E-10
190 mm (7.5 in)
TMHS 100
TMHP 10E-5
TMHS 8T
TMHP 10E-9
140 mm (5.5 in)

The contents of this publication are the copyright of the publisher and may not be reproduced (even extracts) unless prior written permission is granted. Every care has been taken to ensure the accuracy of the information contained in this publication but no liability can be accepted for any loss or damage whether direct, indirect or consequential arising out of the use of the information contained herein.

Le contenu de cette publication est soumis au copyright de l'éditeur et sa reproduction, même partielle, est interdite sans autorisation écrite préalable. Le plus grand soin a été apporté à l'exactitude des informations données dans cette publication mais SKF décline toute responsabilité pour les pertes ou dommages directs ou indirects découlant de l'utilisation du contenu du présent document.

Nachdruck, auch auszugsweise, nur mit unserer vorherigen schriftlichen Genehmigung gestattet. Die Angaben in dieser Druckschrift wurden mit größter Sorgfalt auf ihre Richtigkeit hin überprüft. Trotzdem kann keine Haftung für Verluste oder Schäden irgendwelcher Art übernommen werden, die sich mittelbar oder unmittelbar aus der Verwendung der hier enthaltenen Informationen ergeben.

El contenido de esta publicación es propiedad de los editores y no puede reproducirse (incluso parcialmente) sin autorización previa por escrito. Se ha tenido el máximo cuidado para garantizar la exactitud de la información contenida en esta publicación, pero no se acepta ninguna responsabilidad por pérdidas o daños, ya sean directos, indirectos o consecuentes, que se produzcan como resultado del uso de dicha información.

La riproduzione, anche parziale, del contenuto di questa pubblicazione è consentita soltanto previa autorizzazione scritta della SKF. Nella stesura è stata dedicata la massima attenzione al fine di assicurare l'accuratezza dei dati, tuttavia non si possono accettare responsabilità per eventuali errori od omissioni, nonché per danni o perdite diretti o indiretti derivanti dall'uso delle informazioni qui contenute.

O conteúdo desta publicação é de direito autoral do editor e não pode ser reproduzido (nem mesmo parcialmente), a não ser com permissão prévia por escrito. Todo cuidado foi tomado para assegurar a precisão das informações contidas nesta publicação, mas nenhuma responsabilidade pode ser aceita por qualquer perda ou dano, seja direto, indireto ou consequente, como resultado do uso das informações aqui contidas.

本出版物内容的著作权归出版者所有且未经事先书面许可不得被复制（甚至引用）。我们已采取了一切注意措施以确定本出版物包含的信息准确无误，但我们不对因使用此等信息而产生的任何损失或损害承担任何责任，不论此等责任是直接、间接或附随性的。

Obsah této publikace je chráněn autorským právem vydavatele a nesmí být reprodukován (ani zčásti) bez jeho předchozího písemného souhlasu. Přestože přesnosti údajů uvedených v této publikaci byla věnována nejvyšší péče, nelze přijmout odpovědnost za tráty či škody, ať už přímé, nepřímé nebo následné, které byly způsobeny použitím informací uvedených v této publikaci. V souladu s naší politikou neustálého rozvoje našich produktů si vyhrazujeme právo změnit jakoukoliv část výše uvedené specifikace bez předchozího upozornění.

SKF Maintenance Products

® SKF is a registered trademark of the SKF Group.
© SKF Group 2016/05

www.mapro.skf.com
www.skf.com/mount

MP5280